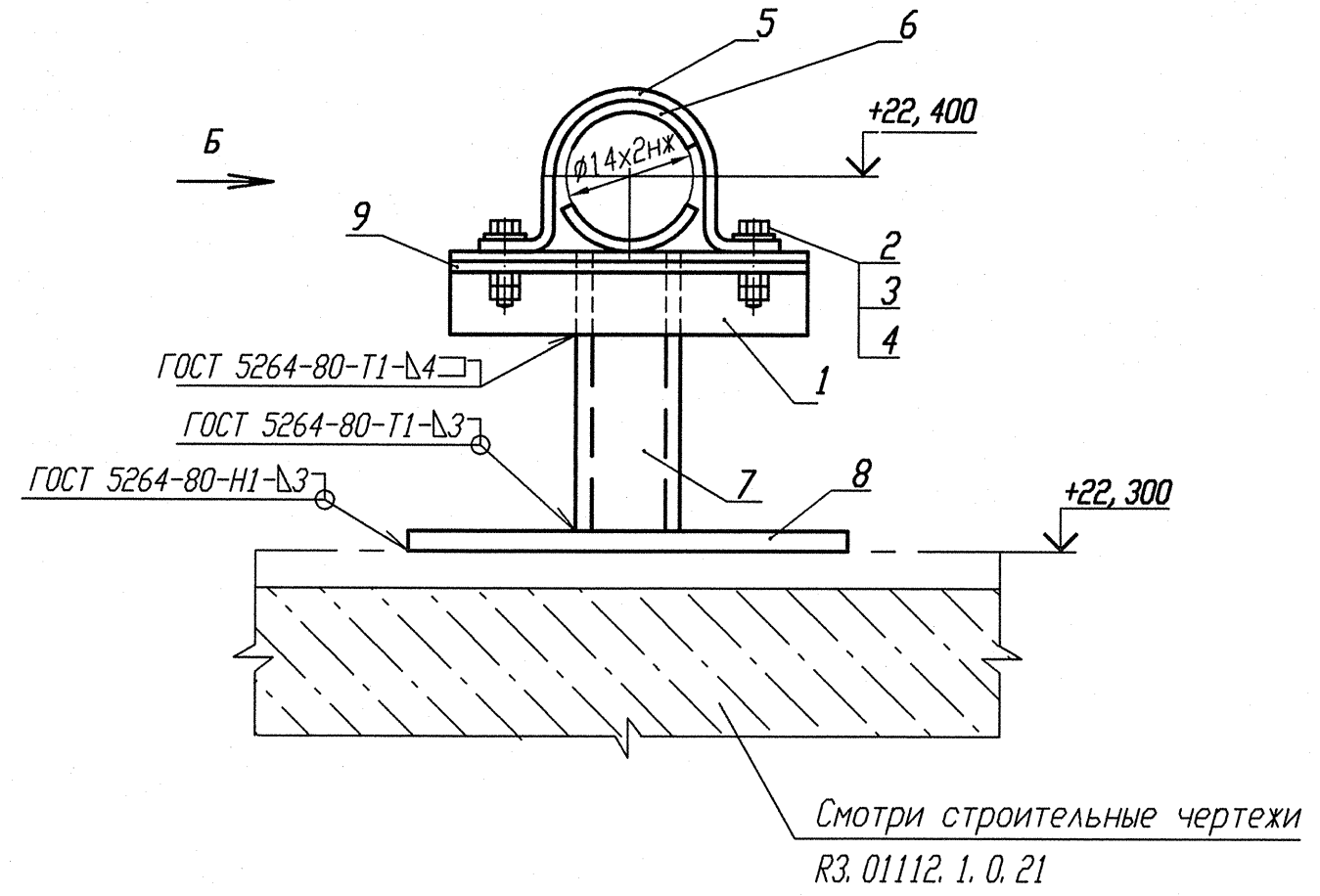

Деталь поз. 5 (Lр=100)

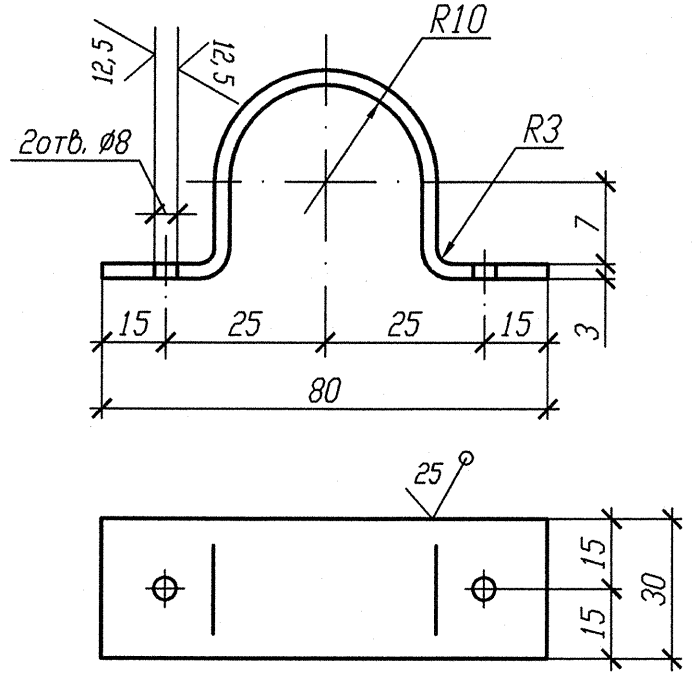

Деталь поз. 6

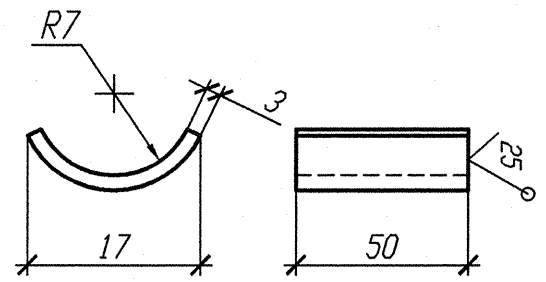

Деталь поз. 10

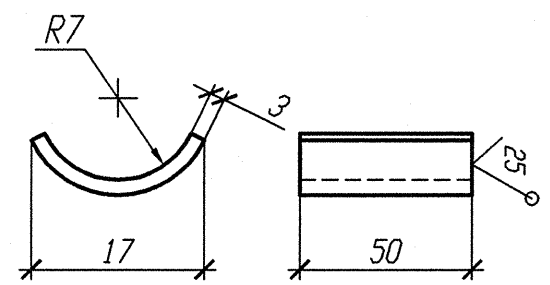

N опоры	Рабочее состояние						Холодное состояние						Сейсмическое состояние						Изометрич. чертеж
	Усилия, кН			Моменты, кН. м			Усилия, кН			Моменты, кН. м			Усилия, кН			Моменты, кН. м			
	Px	Py	Pz	Mx	My	Mz	Px	Py	Pz	Mx	My	Mz	Px	Py	Pz	Mx	My	Mz	
3TV10Y388	0,098	0,091	-0,086	-0,014	0,008	0,020	0,003	0,005	-0,040	0,001	0	0	0,012	0,017	0,004	0,002	0,002	0,009	3TV30Z07
3TV10Y517	0,114	0,026	-0,092	-0,011	0,006	0,029	0,004	0,005	-0,046	0,004	-0,001	0,001	0,012	0,012	0,006	0,002	0,002	0,008	3TV40Z07

1 Привязку опоры смотри изометрический чертеж, указанный в таблице.
2 Сварку производить по ГОСТ 5264-80.
3 Отметка трубопровода подлежит уточнению в соответствии с уклоном трубопровода.
4 Спецификация составлена на одну опору.
5 Изготовить два комплекта.

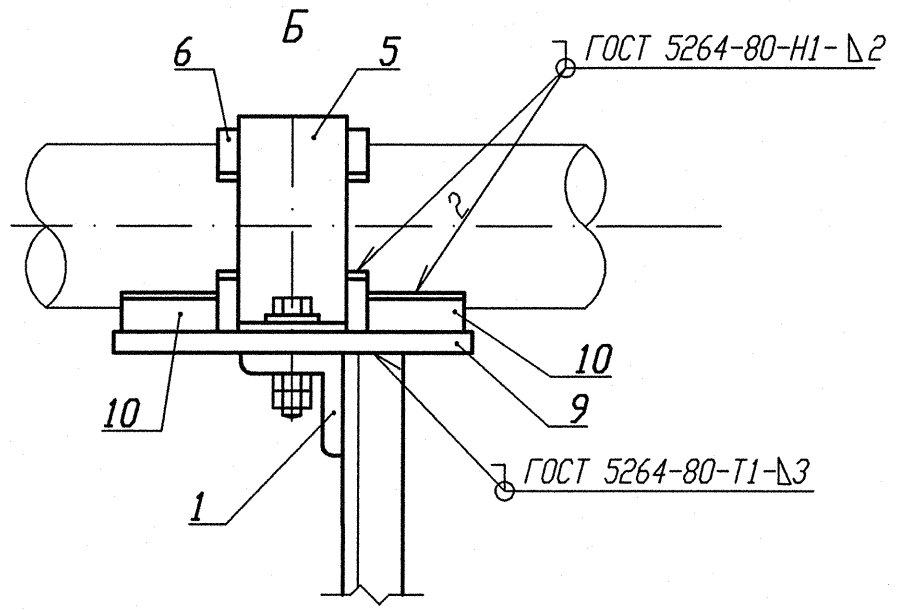

Спецификация деталей

Поз.	Обозначение	Наименование	Кол.	Материал	Масса, кг ед.	Масса, кг общ.	Примечание
1	ГОСТ 8509-93	Уголок Б 35х35х4 l=150	1	Ст 3 пс 2-сб ГОСТ 535-2005	0, 315	0, 315	
2	ГОСТ 7798-70	Болт М6-6gх30. 56. 35	2	35 ГОСТ 1050-88	0, 009	0, 018	
3	ГОСТ 11371-88	Шайба 6	2	Вст 3 сп 5 ГОСТ 18123-82	0, 001	0, 002	
4	ГОСТ 5915-70	Гайка М6-6Н. 8. 35	4	35 ГОСТ 1050-88	0, 0026	0, 0104	
5	БК-1998784	Полухомут Б-ПН-3х100х30	1	Б-ПН-3 ГОСТ 19903-74 Лист ОК360В-4- IV-Ст3сп-сб ГОСТ 16523-97	0, 08	0, 08	
6	БК-1998785	Прокладка Б-ПН-3х22х50	2	12Х18Н10Т-М4г ГОСТ 5582-75	0, 03	0, 06	
7	ГОСТ 8240-97	Швеллер 10У l=600	1	Ст 3 пс 2-сб ГОСТ 535-2005	5, 154	5, 154	
8	ГОСТ 19903-74	Лист Б-ПН 4х110х70	1	Ст 3 сп 5-сб ГОСТ 14637-89	0, 2418	0, 2418	
9	ГОСТ 19903-90	Лист Б-ПН-О-3х150х80	1	ОК360В-4-IV-Ст3сп-сб ГОСТ 16123-89	0, 2832	0, 2832	
10	БК-1998786	Упор Б-ПН-3х22х50	2	12Х18Н10Т-М4г ГОСТ 5582-75	0, 03	0, 06	
	ГОСТ 2246-70	Проволока		СВ-04Х19Н11М3		-	
	ГОСТ 9467-75	Электроды		УОНИИ 13/45		-	
				Итого:		6, 224	

АРХИВНЫЙ ЭКЗЕМПЛЯР

Инв. N подл. R3. 03732. 1. 0. 13
Лист 210

Изм.	Кол. уч.	Лист	Ндок.	Подпись	Дата
Инж. 2к.		Сидоренко			12.02
Пров. инж. 1к.		Швабинский			12.02
Пров. вед. инж.		Махотина			12.02
Н. контр.		Краснояров			13.02

R3. TV10. 3095. 013. 03. 00. 128

Ростовская АЭС Блок 3

Реакторное отделение
Герметичная часть
Трубопроводы отбора проб
Рр больше 2, 2 МПа

Стадия	Лист	Листов
Р		1

Неподвижная опора
3TV10Y388, 3TV10Y517

ОАО "НИАЭП" 2013

Инв. N подл. | Подп. и дата | Взам. инв. N
R3. 03732. 1. 0. 13 | 12.02.13

Формат А4х3